VOSTD

威斯特丹

门窗五金

产品技术手册

DOOR AND WINDOW HARDWARE ACCESSORIES
PRODUCT TECHNICAL MANUAL

C槽外开系列
五金配件

总装配示意图（右外开）

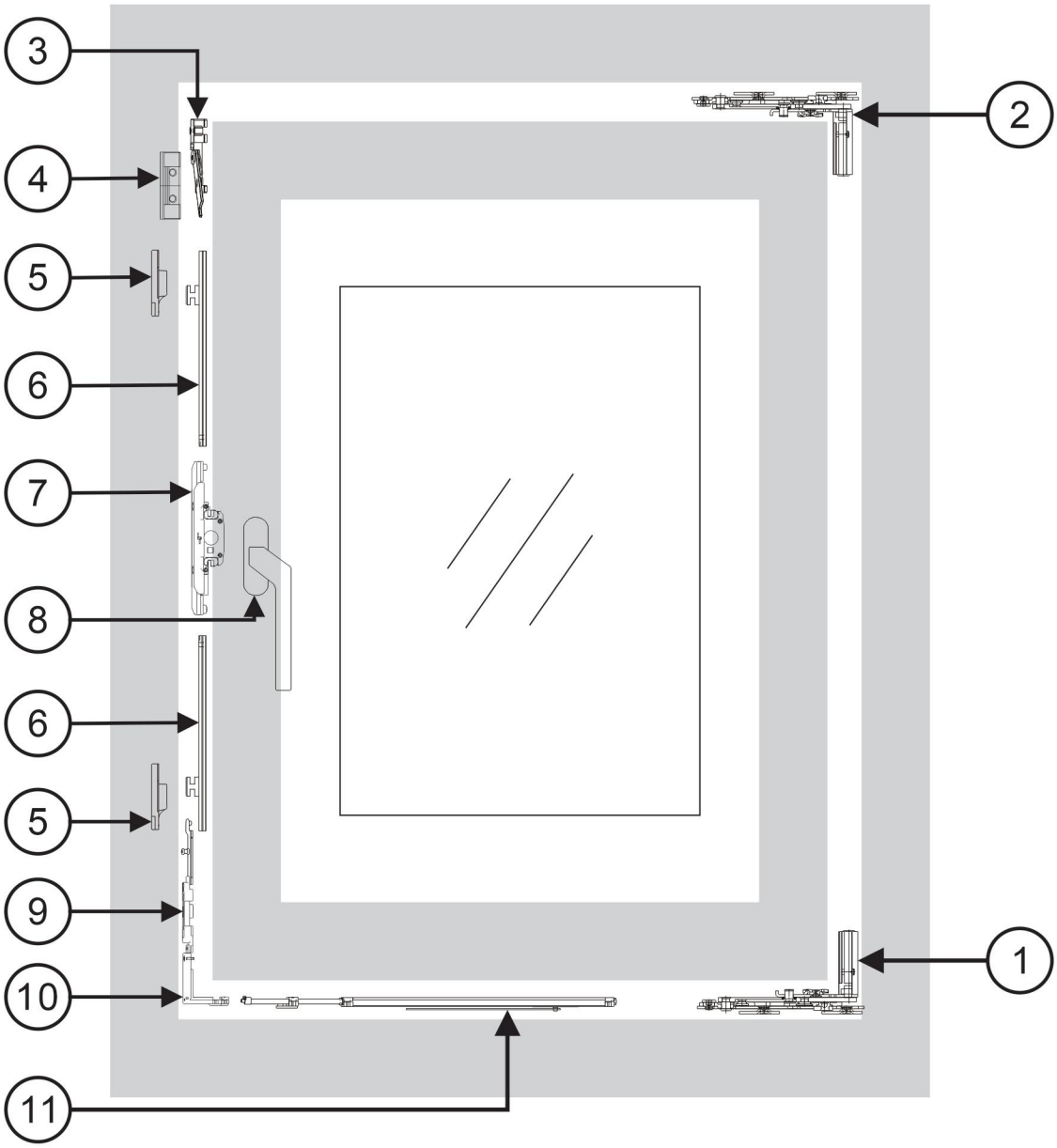

序号	品名	编号	序号	品名	编号
1	外开铰链-R	62.2973L	7	传动盒	编号
2	外开铰链-L	62.2972L	8	执手	编号
3	左开提升块	62.2980L	9	调节器	62.2960L
4	提升块座	53.2073L	10	转角器	62.2947L
5	锁座	532057l	10	限位撑	62.2946L
6	传动杆	编号			

开启说明

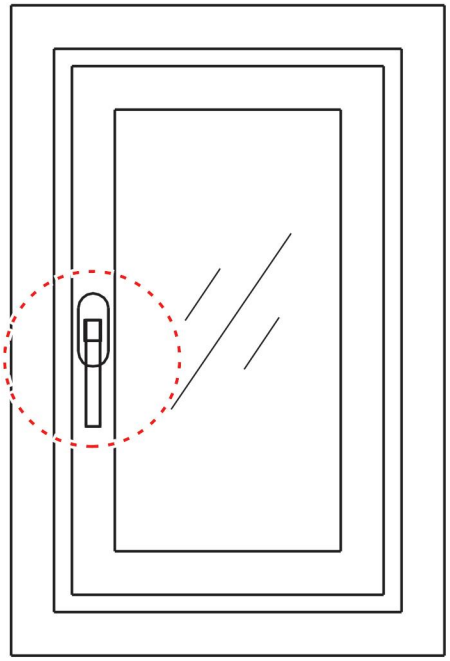

关闭状态

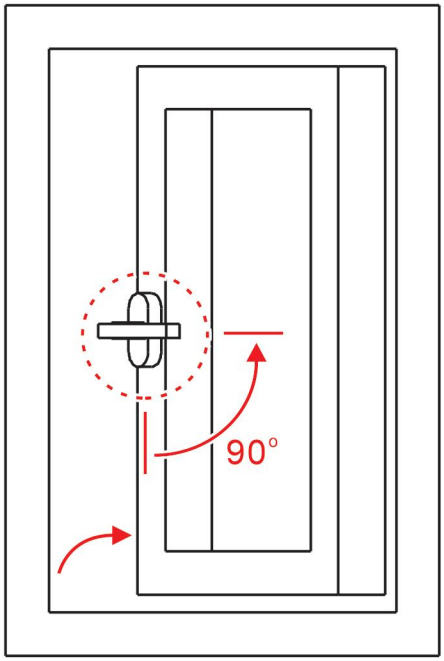

开启状态

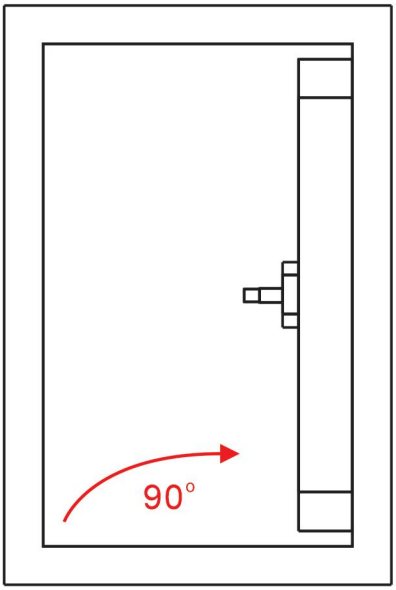

最大开启角度

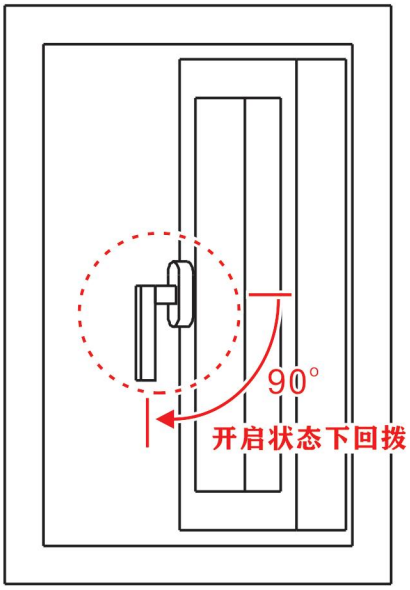

0°—90°
任意角度锁定

*本手册如无特殊说明，大样图默认室内看图。

非转角器安装铣削

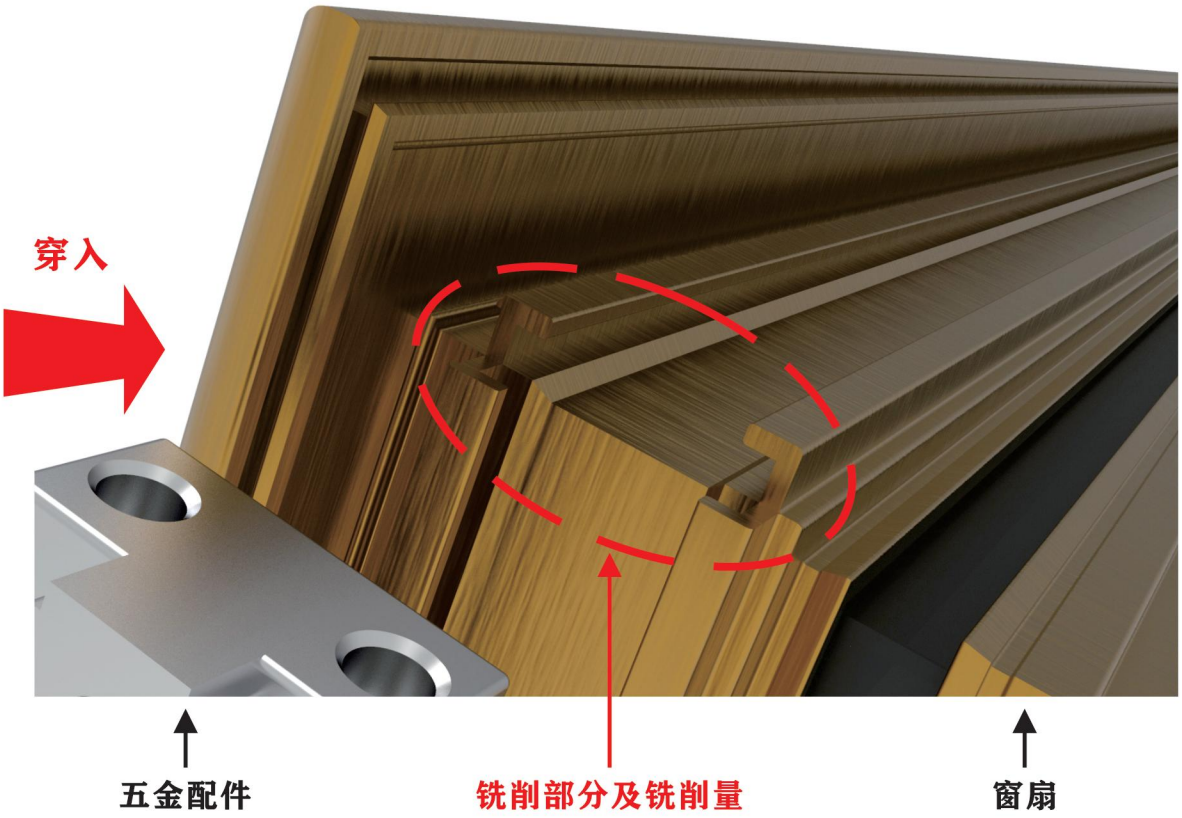

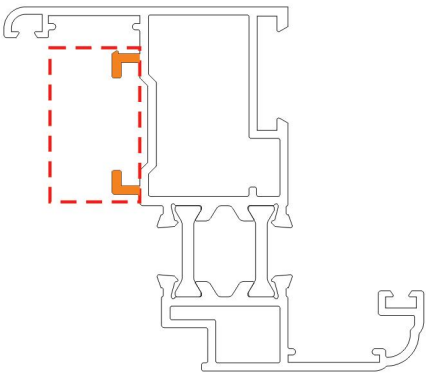

需铣削部分

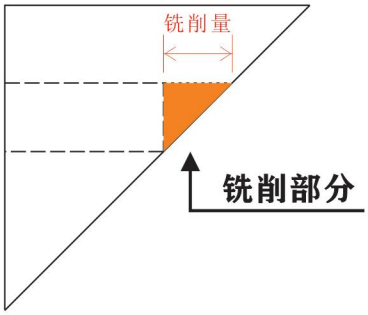

铣削量：45度开料后，将需铣削部分与下表面铣齐平（参见彩图）。

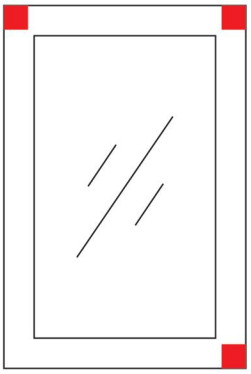

铣削红色三个角（右外开）

窗扇料四角铣削　以安装五金配件

转角器安装铣削

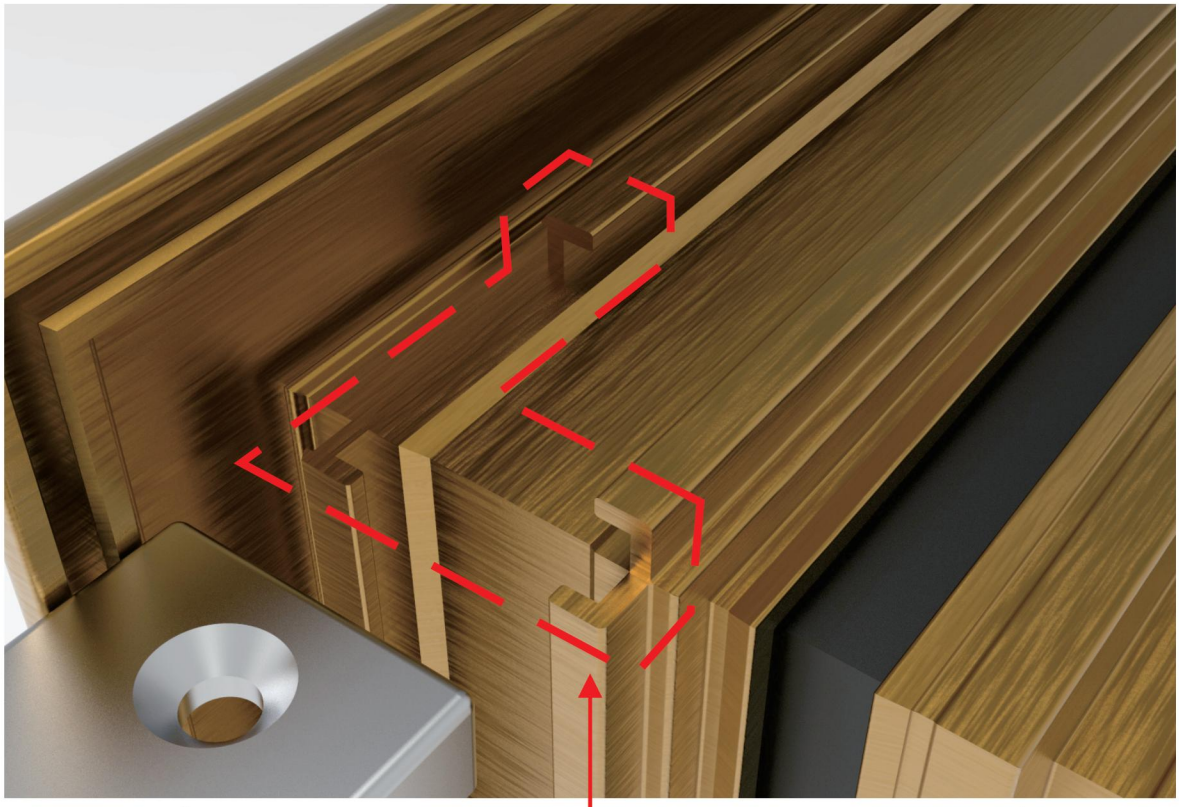

转角器　　铣削部分及铣削量　　窗扇

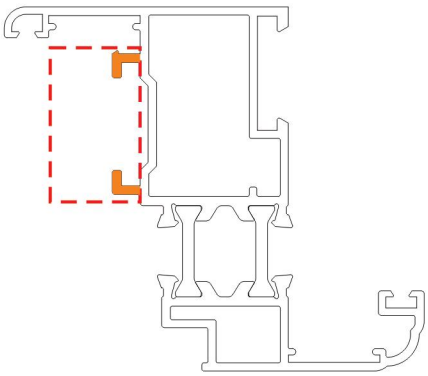

需铣削部分

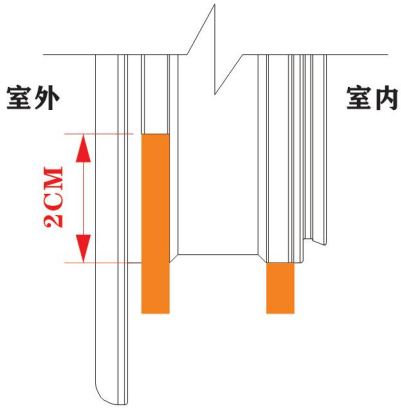

铣削量：45度开料后，将需铣削部分与下表面铣齐平，室外面一侧再铣削2CM（参见彩图）。

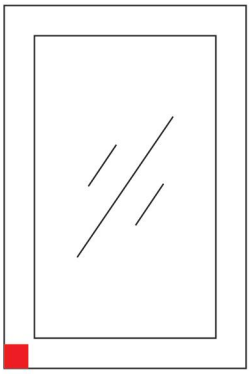

铣削红色一个角
（右外开）

窗扇料四角铣削　以安装五金配件

*左外开窗型铣削角位镜像对调。

铰链及限位撑座安装

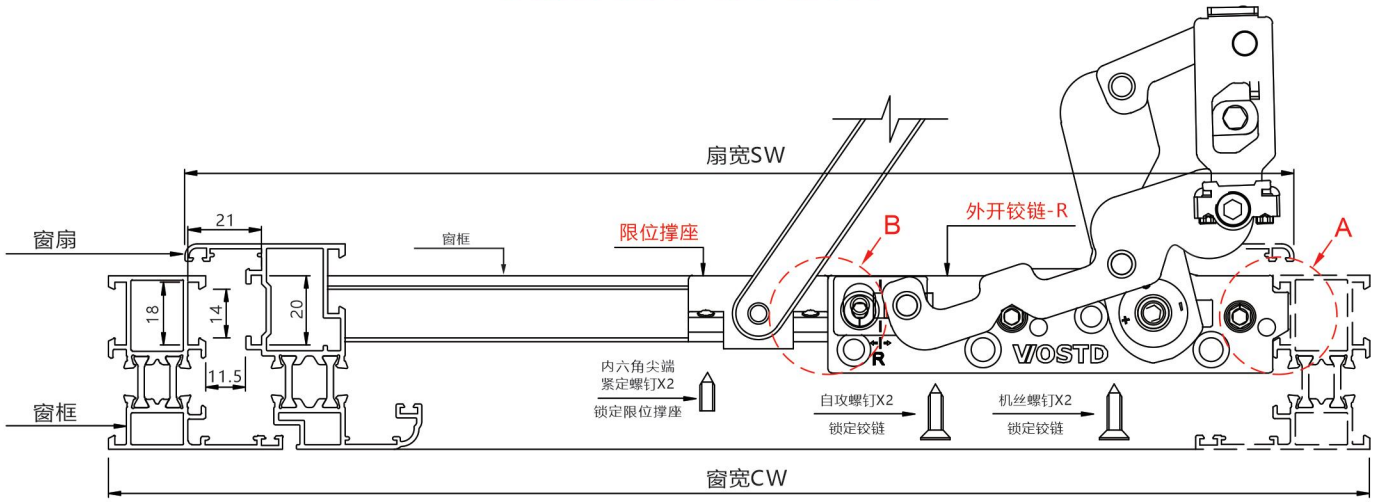

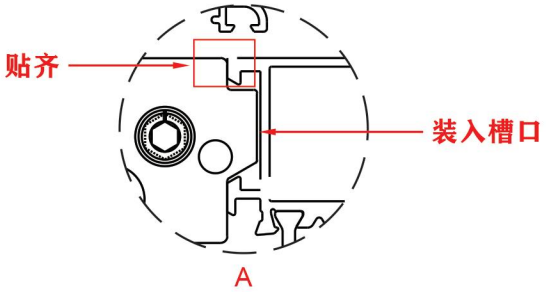

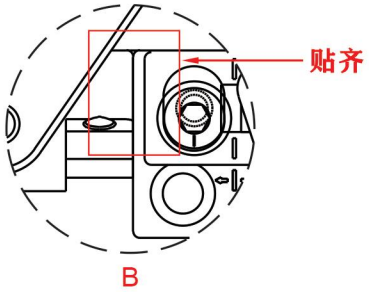

安装位置及固定方式

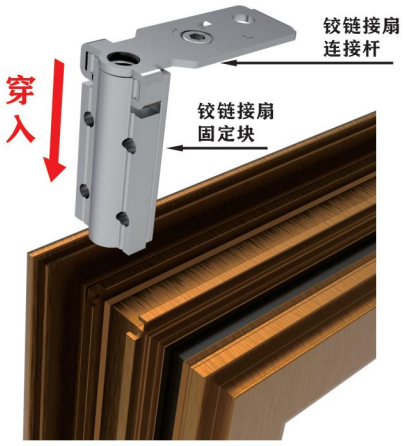

铰链与窗扇安装连接-1

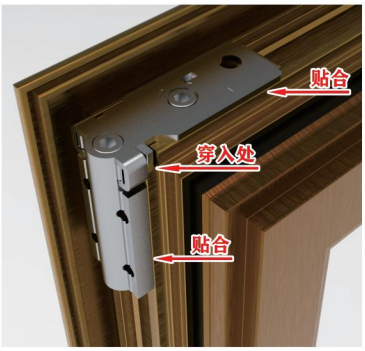

铰链与窗扇安装连接-2

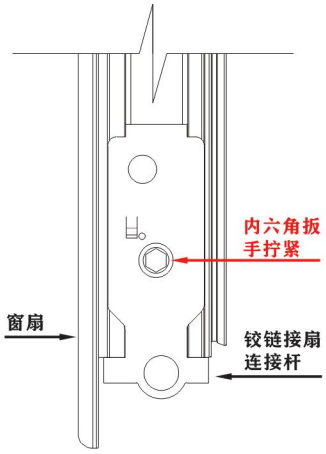

铰链与窗扇安装连接-3

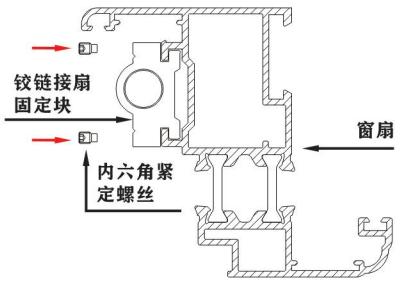

铰链与窗扇安装连接-4

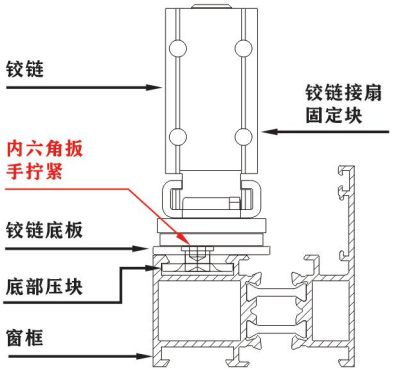

铰链与窗框安装连接

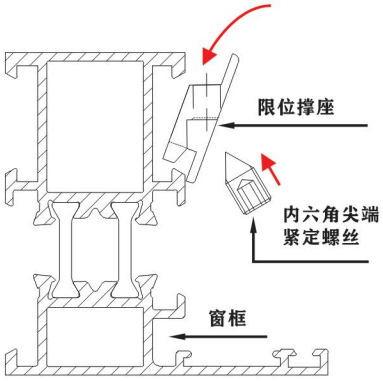

限位撑座安装

扇提升块与提升块座安装

扇提升块与窗扇安装连接-1

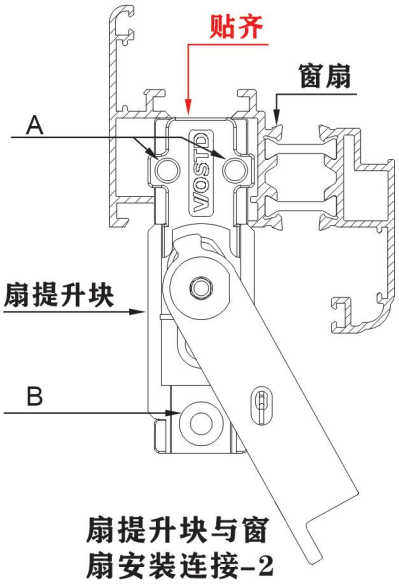

扇提升块与窗扇安装连接-2

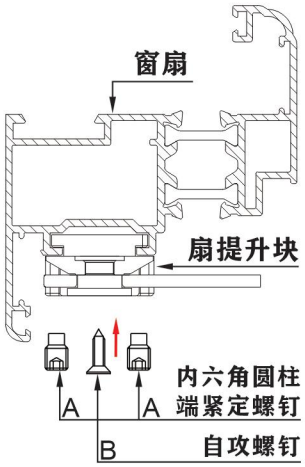

扇提升块与窗扇安装连接-3

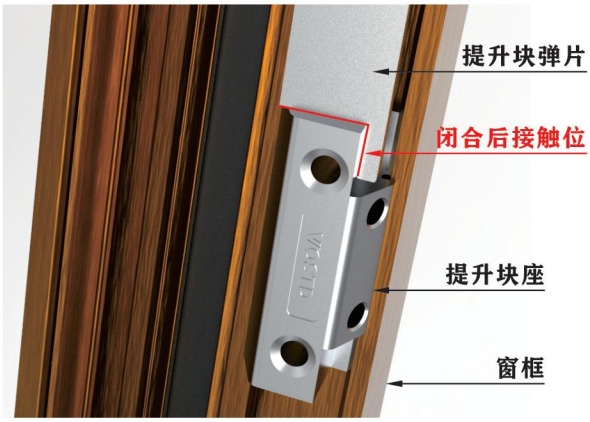

窗闭合状态下提升块与提升块座

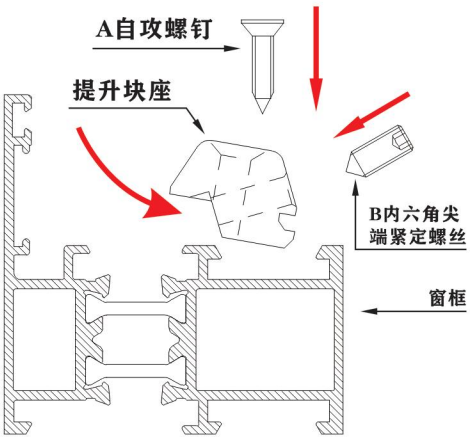

提升块座与窗框安装连接

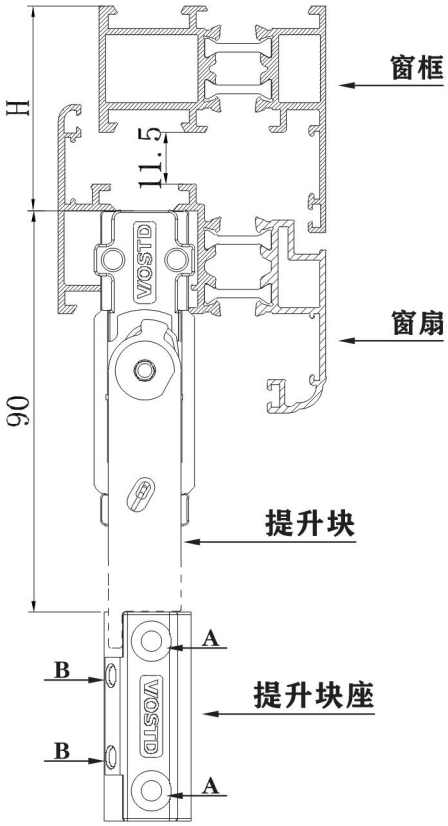

提升块座安装位置

调节器安装

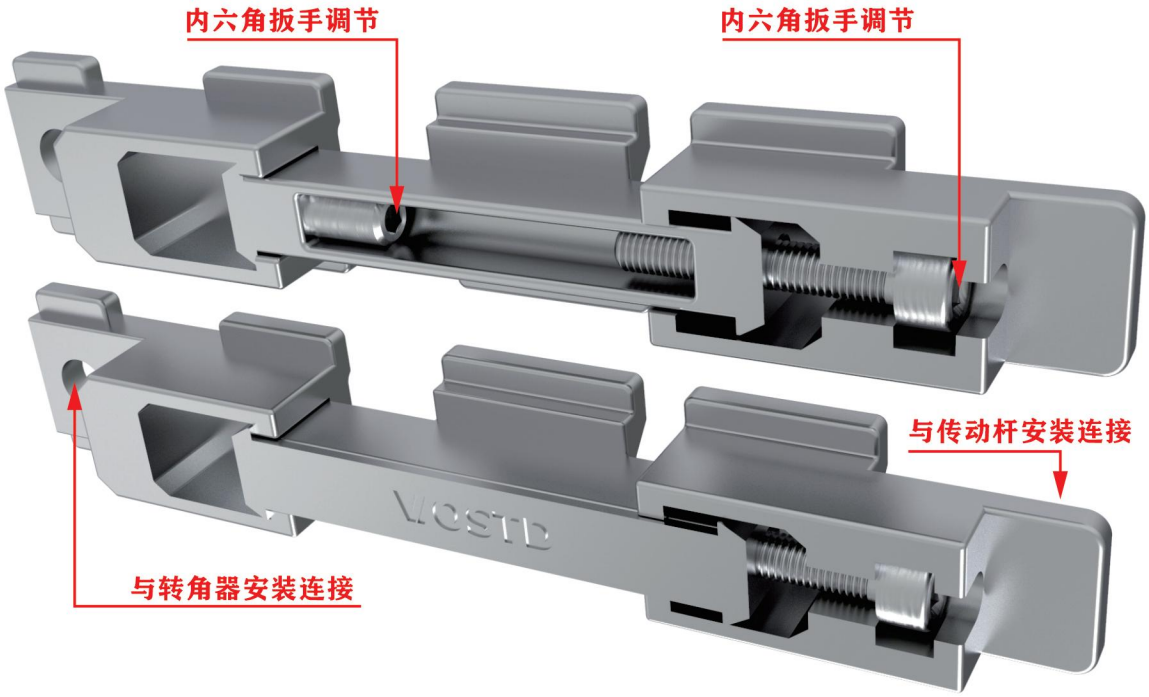

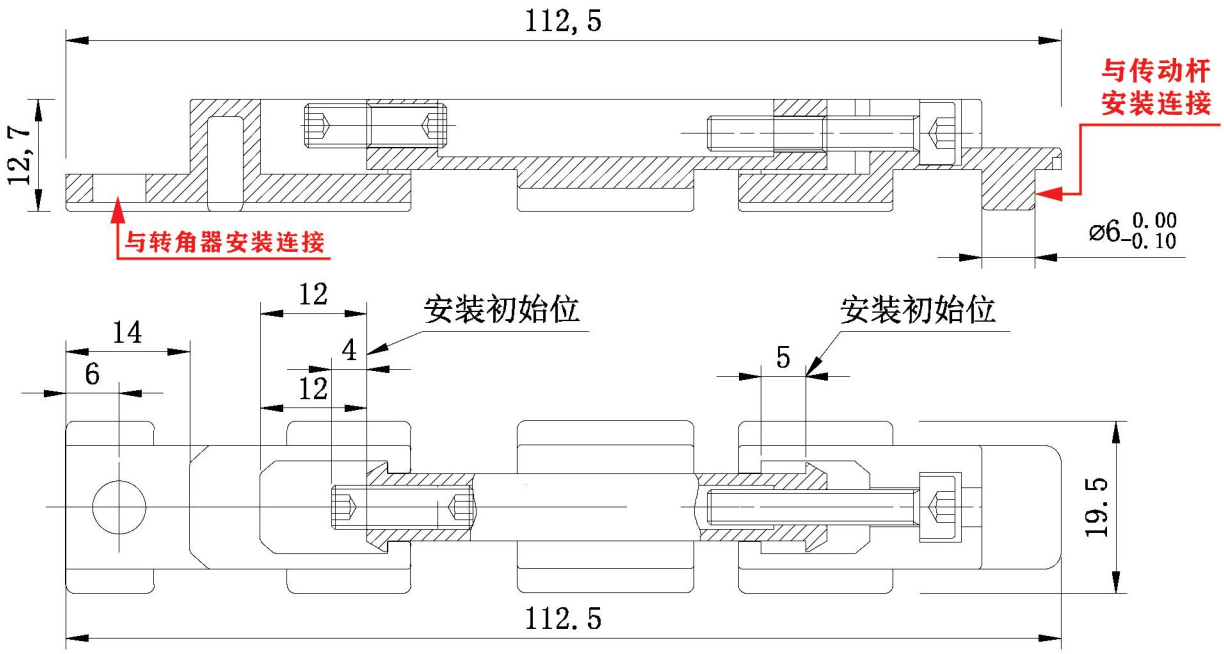

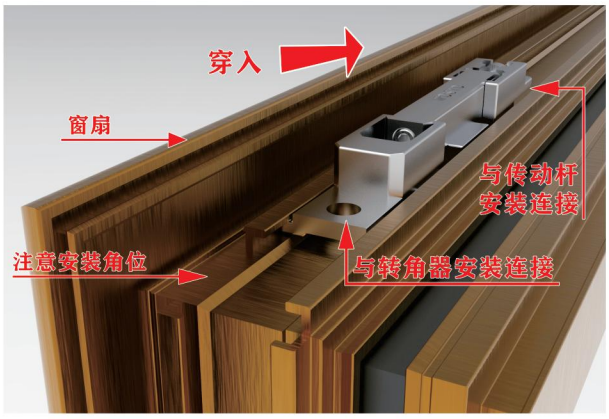

与传动杆安装连接完成后再整体穿入

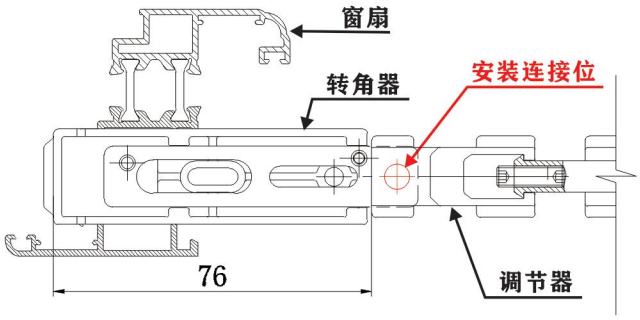

与转角器安装连接

转角器安装

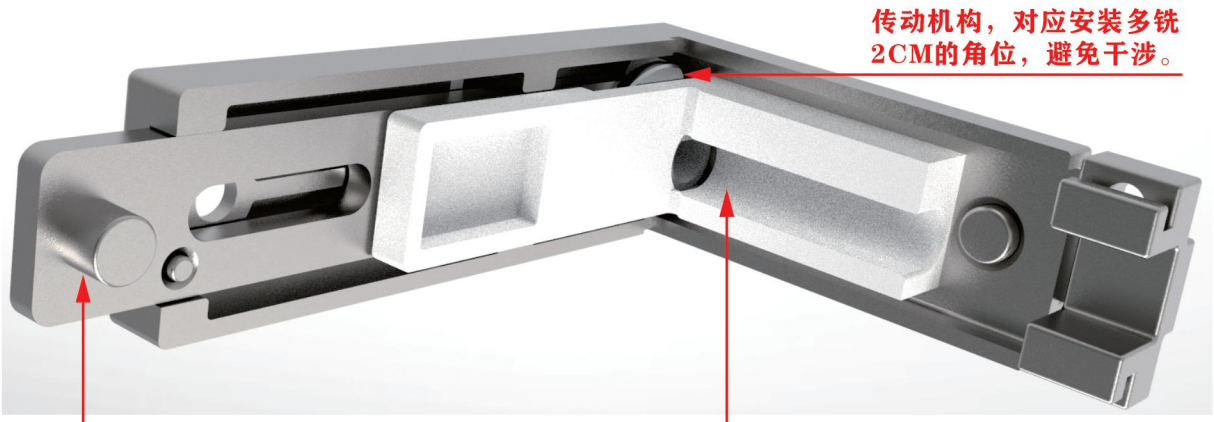

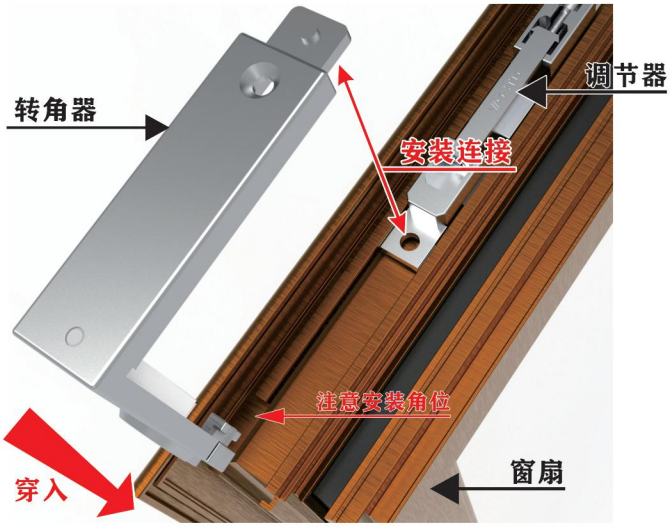

转角器安装-1

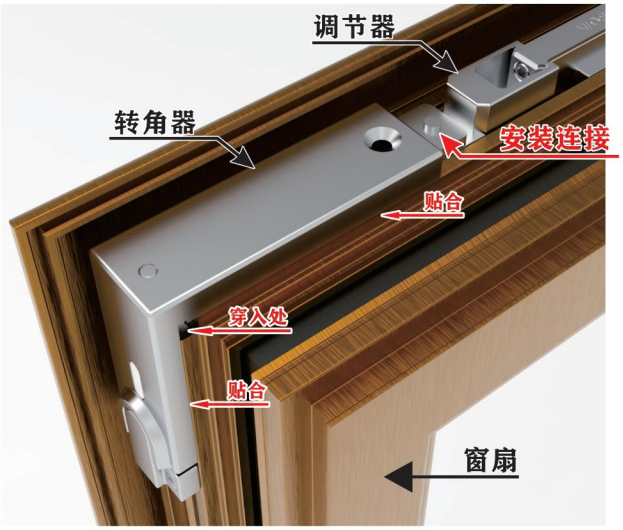

转角器安装-2

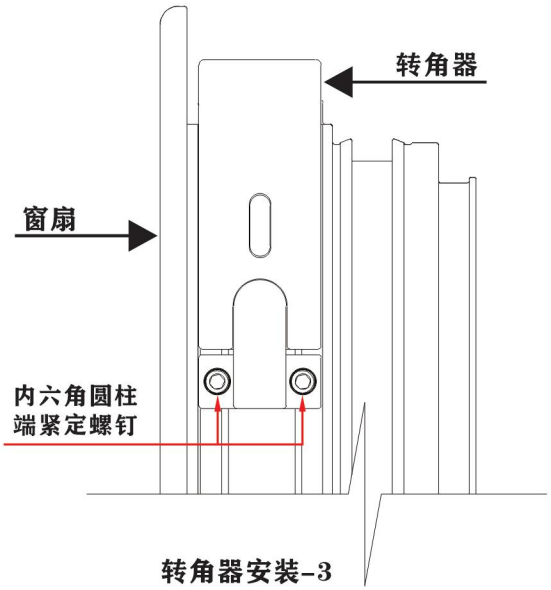

转角器安装-3

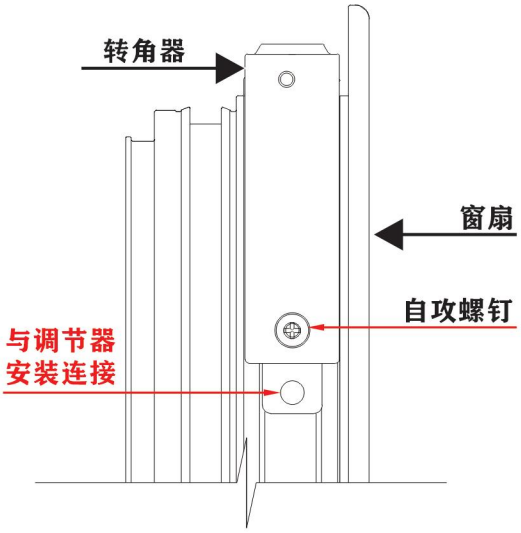

转角器安装-4

限位撑安装1

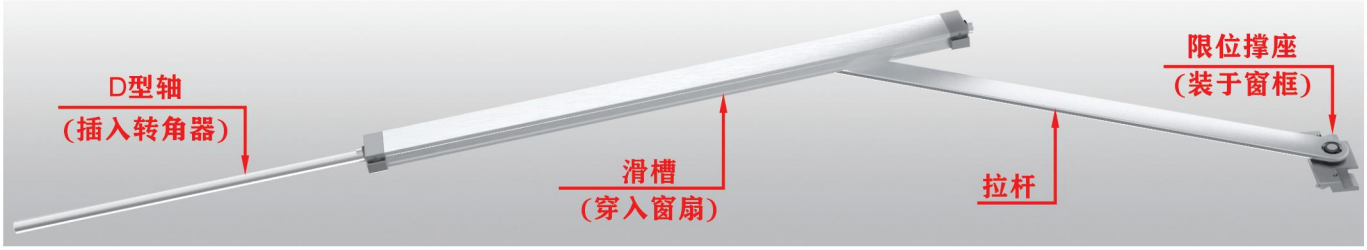

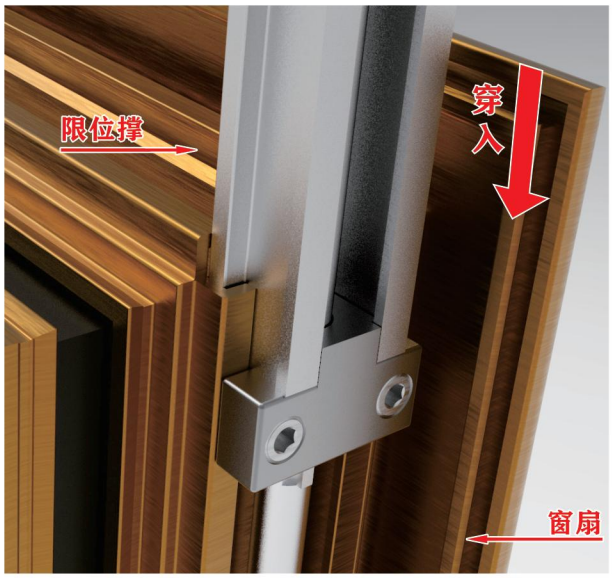

与窗扇安装连接

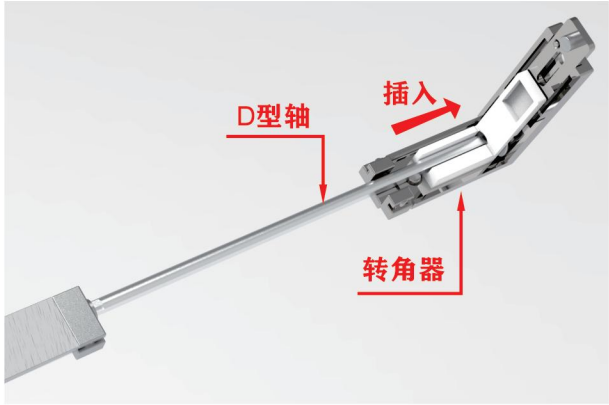

与转角器安装连接

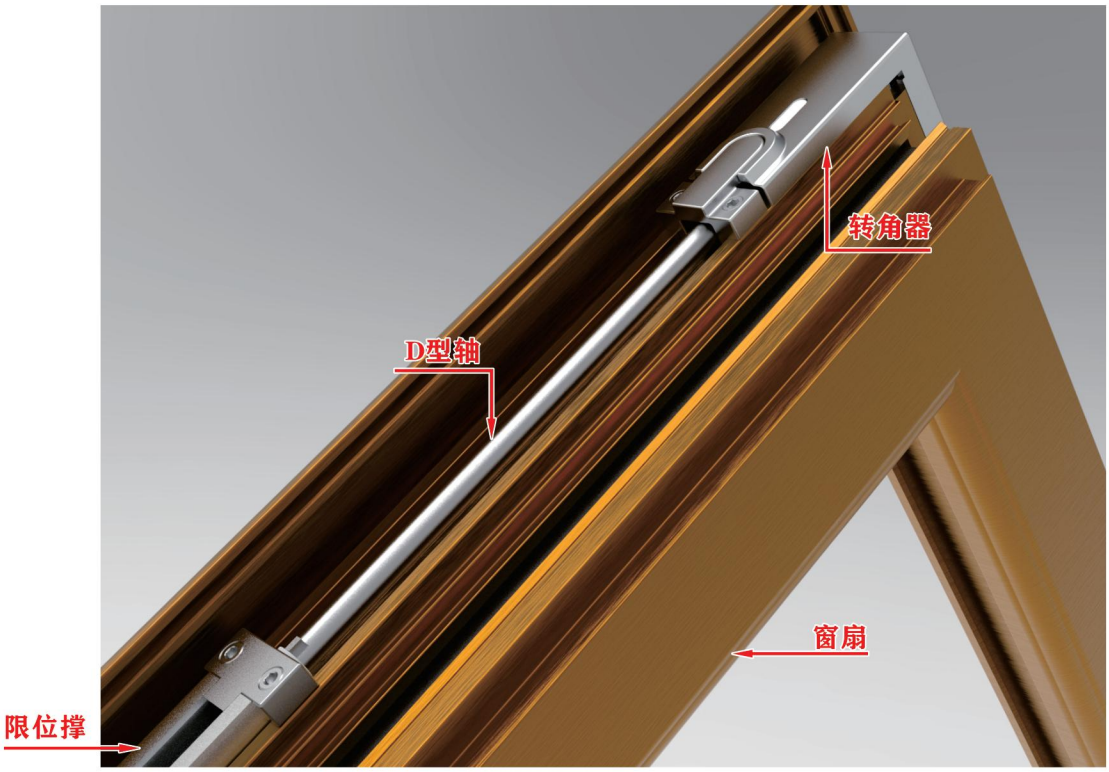

整体效果

限位撑安装2

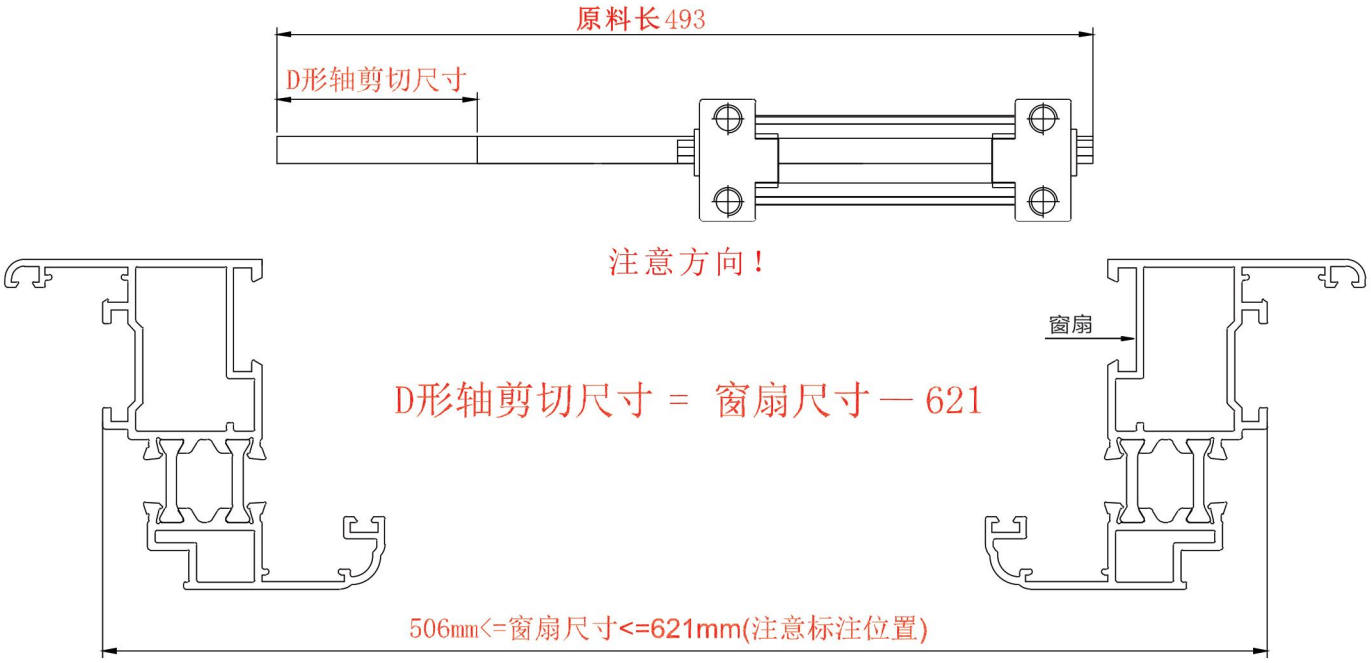

限位撑D型轴修剪计算及适用扇宽

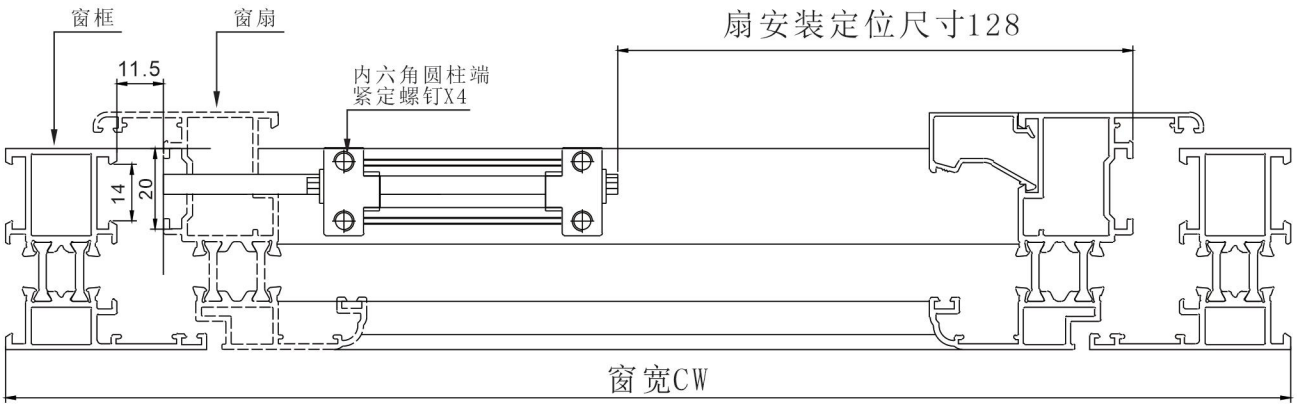

限位撑安装定位